ENVISOL®

EMULSION SPLITTING EQUIPMENT

설치 및 작동 설명서
Instruction manual
for Oil-water separator

EnE SYSTEM
Energy & Environment

◆Envisol® 설치 및 사용시 설명서를 필독하시기 바랍니다.

목 차(Table of contents)

1. 제품의 안전수칙 (SAFETY INFORMATION) / 3
2. 기능상 명칭 (Designation) / 4 ~ 6
3. 응축수 처리 과정 (PROCESS) / 7
4. 설치 (INSTALLATION) / 8
5. 유지관리 (MAINTENANCE) / 9
6. 필터 백 교체 방법 (FILTER BAG REPLACEMENT) / 10
7. 실험 서비스(LABORATORY SERVICE) / 10
8. 자동 온도 조절기 (HEATING SYSTEM) / 11
9. 기술적 데이터(TECHNICAL DATA) / 12
10. 규격(DIMENSION) / 13~15
11. 전기설치(ELECTRICAL INSTALLATION) 16
12. 액세서리 및 소모품(ACCESSORIES,EXPENDABLE MATERIALS) / 17~18
13. 당사의 제품 소개 (OUR PRODUCT RANGE) / 19

1. 제품의 안전수칙(SAFETY INFORMATION)

◆ENVISOL® 설치 및 사용 전 본 설명서를 필독 바랍니다.

◆ENVISOL® 의 모든 기능은 본 설명서에 명기된 사항을 지켰을 때만 보장됩니다.

◆본 작동 지침서를 에멀젼 분해기 근처에 비치하여, 오작동시나 유지보수 작업시에 바로 참조 할 수 있도록 하기 바랍니다.

1. 당사의 순정 부품 필터백 과 에멀젼 분리 약품을 사용하여야 한다.
2. 에멀젼 분해 약품은 항상 건조한 곳에 보관하여야 약품의 효력이 지속되며, 만일 유효기간이 지난 약품의 경우에는 성능이 떨어지므로 폐기하여야 한다.
3. 에멀젼 분해기 ENVISOL®을 적용하기 전 당사에 에멀젼화 된 응축수의 테스트를 의뢰하여 적용 유/무에 대해 확인하여야 한다.
4. 에멀젼 분해기 ENVISOL®의 관리자는 저장조에 에멀젼 응축수 외 다른 오염 물질이 유입되지 않도록 한다. (에멀젼 분해 과정 중 성능을 떨어뜨리거나, 분해가 되지 않을 수 있다.)
5 .에멀젼 분해기 ENVISOL®을 설치시 결빙위험이 있는 곳에 설치 할 경우 동파 방지용 히터를 사용하여야 한다.(옵션)
6. 타입 컨트롤 방식의 드레인 트랩은 에멀젼을 더욱 더 가속화하여 에멀젼 분해 약품을 더 많이 소모 시킨다. 그러므로 당사의 오토드레인 트랩 DRAIN MASTER 시리즈를 활용하는 것이 가장 효율적이며, 근본적인 대책이 된다.
7. 점검, 청소, 필터 백 교체, 약품 보급 등의 경우에는 항상 정지시켜 관리자의 안전을 도모 하도록 한다.
8. 관리자는 지속적으로 필터 백 상태와 약품량 등을 확인 하여 정상적인 작동을 하는데 최적의 상태를 유지하여야 한다.
9. 에멀젼의 상태는 수시로 변할 수 있으므로 관리자는 당사에서 제공하는 샘플병과 혼탁도를 비교하여 배출기준에 적합하게 배출 되고 있는지 항상 확인한다.
10. 설비의 전기 배선 작업은 자격 있는 기술자가 해야한다.
11. 에멀젼 분해기 ENVISOL® 은 누수에 대비하여, 누수된 응축수가 고일 수 있는 바닥 위에 설치 해야 한다.
12. 에멀젼 분해기 ENVISOL®이 가장 효율적으로 가동되기 위해서는 당사 기술진의 정기 점검을 받는 것이 좋으며, 당사에서는 귀사에 검사 및 유지 보수에 관한 계약 프로그램을 제공한다.
13. 당사의 권고 사항과 지침을 따르지 않고 설치하여 작동한 제품에 대한 보증은 그 효력을 상실한다.

2. 기능상의 명칭 (ESP-25)

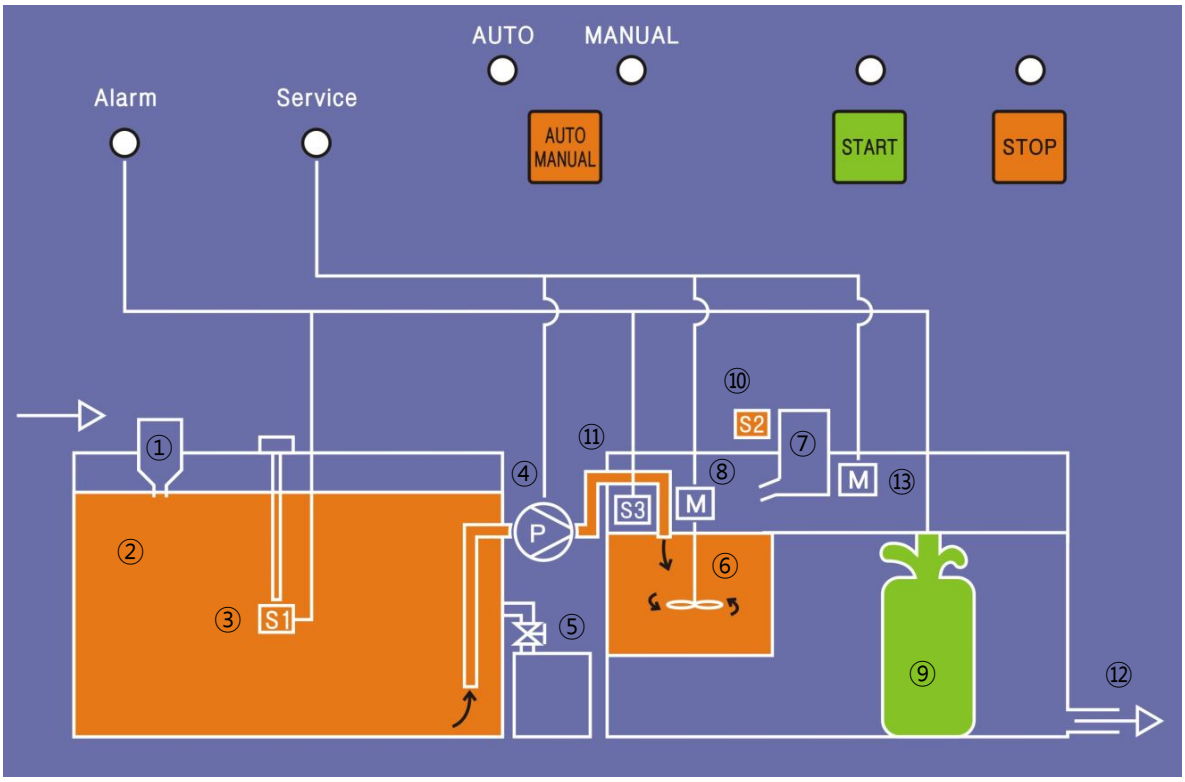

① 압력완화챔버 ② 프리세퍼레이션 탱크 ③ 레벨센서(S1) ④ 정량 펌프 ⑤ 오일 배출용 밸브
⑥ 교반 탱크 ⑦ 약품 저장조 ⑧ 교반기 Motor ⑨ 약품 슬러지 필터 ⑩ 약품감지센서(S2)
⑪ 슬러지 필터 센서(S3) ⑫ 맑은물 배출구 ⑬ 약품 Motor

① 압력완화챔버 : 각 포인트에서 응축수가 배출될 때 고압을 가진 상태로 배출됨으로 이것을 그대로 프리세퍼레이션 탱크 내부로 유입시킬 경우 오일이 원활하게 비중 분리 되지 못하므로 응축수의 압력을 제거 한다.

② 프리세퍼레이션 탱크 : 오일이 약간 함유된 상태로 유입된 응축수의 오일을 중력 작용을 통해 분리 시켜주며, 응축수를 저장하는 역할을 한다.

③ 레벨센서(S1) : 응축수 유입량에 따라 에멀젼 분해기를 동작 시킨다.

④ 정량 펌프 : 프리세퍼레이션 탱크에서 교반탱크로 응축수를 정량 이송한다.

⑤ 오일 배출용 밸브 : 중력에 의해 분리된 오일층이 두꺼워지면 열어서 배출시킨다.

⑥ 교반 탱크 : 오일로 에멀젼화된 응축수와 약품이 반응하는 탱크.

⑦ 약품 저장조 : 약품을 정량 배출 시켜 오일로 오염된 응축수와 반응 할 수 있도록 한다.

⑧ 교반기 Motor : 약품과 오일로 오염된 응축수가 잘 섞여 에멀젼이 제거되도록 만들어 준다.

⑨ 약품 슬러지 필터 : 에멀젼을 깨뜨리고 플록화 되어 있는 약품과 맑은 배출수를 분리한다.

⑩ 약품감지센서(S2) : 약품의 채움량을 감지한다.

⑪ 슬러지 필터 센서(S3) : 필터의 슬러지 채움량을 감지한다.

⑫ 맑은물 배출구 : 에멀젼이 분리된 맑은물이 배출된다.

⑬ 약품 Motor : 약품을 정량으로 배출되도록 하는 Motor.

2. 기능상의 명칭 (ESP-50 / 100)

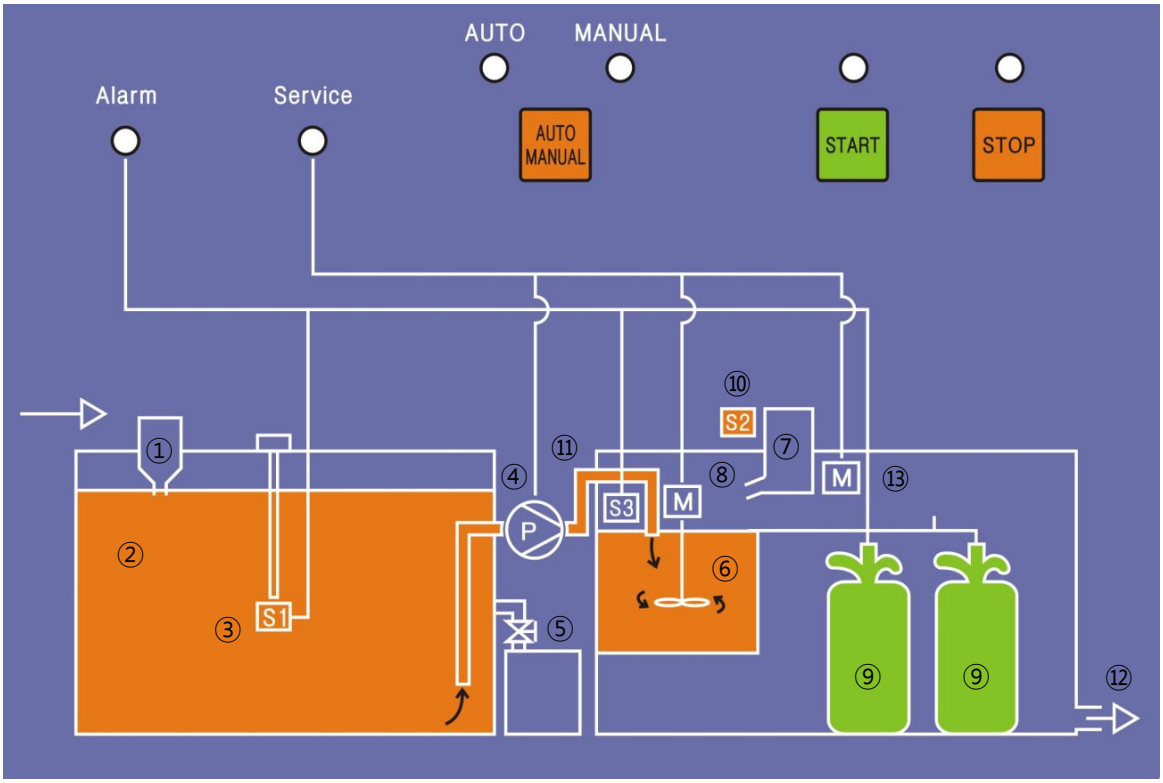

① 압력완화챔버 ② 프리세퍼레이션 탱크 ③ 레벨센서(S1) ④ 정량 펌프 ⑤ 오일 배출용 밸브
⑥ 교반 탱크 ⑦ 약품 저장조 ⑧ 교반기 Motor ⑨ 약품 슬러지 필터 ⑩ 약품감지센서(S2)
⑪ 슬러지 필터 센서(S3) ⑫ 맑은물 배출구 ⑬ 약품 Motor

① 압력완화챔버 : 각 포인트에서 응축수가 배출될 때 고압을 가진 상태로 배출됨으로 이것을 그대로 프리세퍼레이션 탱크 내부로 유입시킬 경우 오일이 원활하게 비중 분리 되지 못하므로 응축수의 압력을 제거 한다.

② 프리세퍼레이션 탱크 : 오일이 약간 함유된 상태로 유입된 응축수의 오일을 중력 작용을 통해 분리 시켜주며, 응축수를 저장하는 역할을 한다.

③ 레벨센서(S1) : 응축수 유입량에 따라 에멀젼 분해기를 동작 시킨다.

④ 정량 펌프 : 프리세퍼레이션 탱크에서 교반탱크로 응축수를 정량 이송한다.

⑤ 오일 배출용 밸브 : 중력에 의해 분리된 오일층이 두꺼워지면 열어서 배출시킨다.

⑥ 교반 탱크 : 오일로 에멀젼화된 응축수와 약품이 반응하는 탱크.

⑦ 약품 저장조 : 약품을 정량 배출 시켜 오일로 오염된 응축수와 반응 할 수 있도록 한다.

⑧ 교반기 Motor : 약품과 오일로 오염된 응축수가 잘 섞여 에멀젼이 제거되도록 만들어 준다.

⑨ 약품 슬러지 필터 : 에멀젼을 깨뜨리고 플록화 되어 있는 약품과 맑은 배출수를 분리한다.

⑩ 약품감지센서(S2) : 약품의 채움량을 감지한다.

⑪ 슬러지 필터 센서(S3) : 필터의 슬러지 채움량을 감지한다.

⑫ 맑은물 배출구 : 에멀젼이 분리된 맑은물이 배출된다.

⑬ 약품 Motor : 약품을 정량으로 배출되도록 하는 Motor.

2. 기능상의 명칭 (ESP-200 / 300)

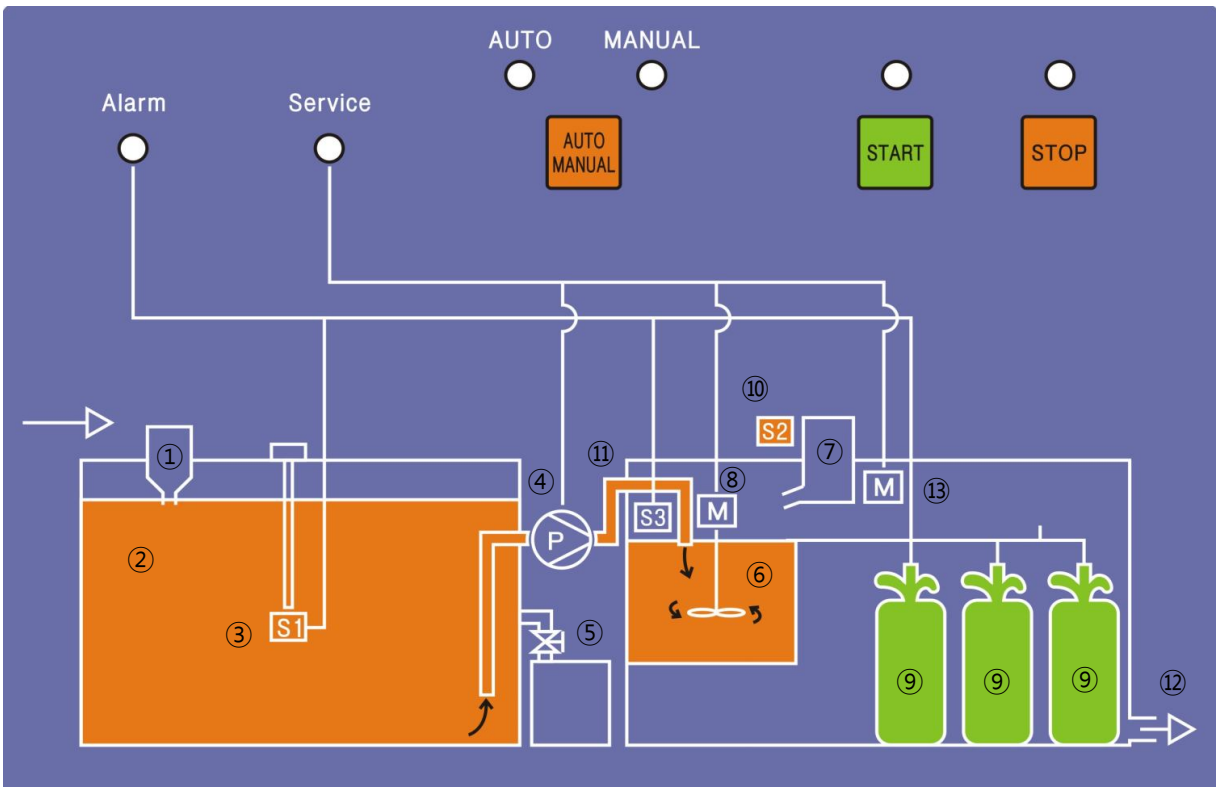

① 압력완화챔버 ② 프리세퍼레이션 탱크 ③ 레벨센서(S1) ④ 정량 펌프 ⑤ 오일 배출용 밸브
⑥ 교반 탱크 ⑦ 약품 저장조 ⑧ 교반기 Motor ⑨ 약품 슬러지 필터 ⑩ 약품감지센서(S2)
⑪ 슬러지 필터 센서(S3) ⑫ 맑은물 배출구 ⑬ 약품 Motor

① 압력완화챔버 : 각 포인트에서 응축수가 배출될 때 고압을 가진 상태로 배출됨으로 이것을 그대로 프리세퍼레이션 탱크 내부로 유입시킬 경우 오일이 원활하게 비중 분리 되지 못하므로 응축수의 압력을 제거 한다.

② 프리세퍼레이션 탱크 : 오일이 약간 함유된 상태로 유입된 응축수의 오일을 중력 작용을 통해 분리 시켜주며, 응축수를 저장하는 역할을 한다.

③ 레벨센서(S1) : 응축수 유입량에 따라 에멀젼 분해기를 동작 시킨다.

④ 정량 펌프 : 프리세퍼레이션 탱크에서 교반탱크로 응축수를 정량 이송한다.

⑤ 오일 배출용 밸브 : 중력에 의해 분리된 오일층이 두꺼워지면 열어서 배출시킨다.

⑥ 교반 탱크 : 오일로 에멀젼화된 응축수와 약품이 반응하는 탱크.

⑦ 약품 저장조 : 약품을 정량 배출 시켜 오일로 오염된 응축수와 반응 할 수 있도록 한다.

⑧ 교반기 Motor : 약품과 오일로 오염된 응축수가 잘 섞여 에멀젼이 제거되도록 만들어 준다.

⑨ 약품 슬러지 필터 : 에멀젼을 깨뜨리고 플록화 되어 있는 약품과 맑은 배출수를 분리한다.

⑩ 약품감지센서(S2) : 약품의 채움량을 감지한다.

⑪ 슬러지 필터 센서(S3) : 필터의 슬러지 채움량을 감지한다.

⑫ 맑은물 배출구 : 에멀젼이 분리된 맑은물이 배출된다.

⑬ 약품 Motor : 약품을 정량으로 배출되도록 하는 Motor.

3. 응축수 처리 과정 (PROCESS)

(Page 4,5,6의 그림 참조)

◆에멀젼 분해기 ENVISOL®은 에멀젼 분해 약품을 사용하여 응축수를 정화 할 수 있는 장치 이며, 이 장치를 선정하기 전에 당사에 적합성 테스트를 의뢰 하는 것이 중요하며, 당사는 콤프레샤 응축수 외에도 다른 에멀젼 된 폐수의 처리에 관한 적용성 여부도 검토할 수 있다.

◆폐수처리와 배출에 관한 법규는 필수적으로 지켜져야 한다.

에멀젼된 응축수는 압력 완화 ①챔버를 통하여 유입되고 압력은 압력완화 챔버를 통해 제거된다.
압력이 제거된 에멀젼화 된 응축수는 ②프리세퍼레이션 탱크에 모이게 된다. 또 다른 방법으로는 다른 수조 탱크로부터 펌프에 의해 유입 될 수 있다.
프리세퍼레이션 탱크 내부에서는 응축수에 포함되어 유입된 오일들이 중력에 의해 표면층으로 부상하여 오일층이 형성된다.
오일로 오염된 에멀젼된 응축수 수위가 ③레벨센서(S1)에 감지되면 ④펌프가 동작하게 되고 응축수는 교반탱크로 정량 이송한다.
이때 1차적으로 오일이 비중분리된 순수한 에멀젼 상태의 응축수만 이송된다.
프리세퍼레이션 탱크내에 형성된 오일층은 시간이 지나면서 더 많은 오일들을 모으고, 일정 두께가 되면 ⑤오일 제거용 밸브를 열어 제거시킨다.
정량 이송된 응축수는 ⑥교반 탱크에서 일정하게 공급 되어진 ⑦약품과 ⑧교반기 Motor에 의해 섞이게 되고, 시간이 지남에 따라 플록을 형성하여 에멀젼 성분을 계속해서 흡착한다.
일정한 시간 동안 섞여진 에멀젼 응축수는 내부의 에멀젼 성분을 플록화 된 약품에 의해 제거되어 맑은 물이 되고 플록과 맑은 물은 필터 백으로 유입된다.
⑨필터 백은 플록을 걸러 맑은 물만 수로를 통해 외부로 배출 ⑫ 시킨다.
전단 필터 Bag이 가득 찰 경우 후단의 필터Bag에 계속해서 걸러 주며, 일정시간이 지나면 자동으로 제품의 작동을 정지 시키게 되며 필터 Bag 교체를 알리는 알람 시그널이 판넬에 나타난다.

프리세퍼레이션 탱크 내부의 응축수 수위가 ③레벨 센서(S1)에 감지 되면 자동으로 운전된다.

◆에멀젼화된 응축수는 분해 약품에 의해 처리된다. 이 반응 분리 약품은 알루미늄 산화물(벤토나이트)로 구성된 것으로서 에멀젼을 분리하여 오일분자들을 흡수하여 털뭉치처럼 이들을 둘러싼다.
반응 분리 약품의 성분은 PH 2~10사이에 해당되므로 응축수내에 함유된 오일을 깨끗하게 분리하는 시스템이다.
교반조에서 약품과 응축수을 섞으면 오일 입자들은 마치 털뭉치 모양으로 된다. 이러한 과정은 오일 전부가 다 고착 될 때까지 여러 번 반복된다. 분해 약품의 알루미늄 산화물은 단단하게 분리된 물질로 형성하여 필터 백에 고착되어 물과 분리가 된다. 필터 백에 의해 추출된 오일 뭉치들 내부에서는 알루미늄으로 덮이는 과정이 침전 후에도 계속되어, 오일이 다시 빠져 나올 위험은 시간이 흐를수록 줄어든다.

4. 설치(INSTALLATION)

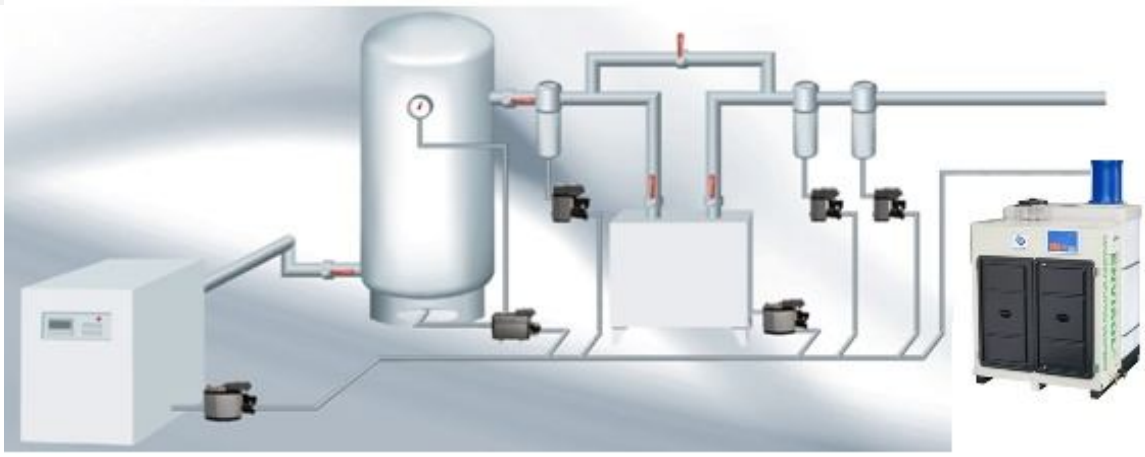

▶위의 그림과 같이 배관하여 ENVISOL® 챔버를 통해 응축수가 유입될 수 있도록 한다.

▶ENVISOL® 는 바닥면이 수평인 곳에 설치한다.

▶ENVISOL®로 향하는 유입라인 및 출구라인의 배관(호스)연결은 누수등이 없도록 연결하여야 한다.

▶응축수 수집라인 설치시 응축수가 자연스럽게 흐르도록 반드시 배관내에 에어포켓 및 응축수의 흐름에 방해되는 것이 없도록 해야 한다.

ESP-25

ESP-50 / 100

ESP-200 / 300

① 오일통을 호스로 프리탱크와 연결한 후 호스밴드로 체결한다.
② Filter Bag을 그림과 같이 설치 한다
③ 약품을 그림과 같이 채운다

④프리탱크 Inlet과 Water Outlet을 각각 연결하여 설치를 완료한다.

약품 투여

Filter Bag 설치

▶정화된 응축수 배출라인 연결 시, 하수도등으로 향하는 곳에 막힘 및 에어 포켓 현상이 없어야 하고 파이프(호스)의 경사 각도가 <5° 이상 이어야 하며, 파이프(호스)의 내경이 25mm 이상 이어야 한다.

5. 유지관리 (MAINTENANCE)

응축수 체크:

▶ 일주일에 한번씩 ENVISOL®에서 배출되는 응축수을 체크 할것.
육안으로 비교하여 샘플과 같거나 더 진하다면 반드시
약품 Setting을 조절해야만 한다.

교반기 통 청소 및 응축수 흘러가는 line 청소

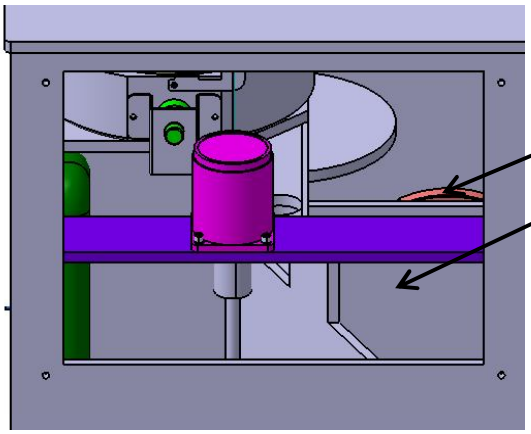

Sensor (수위 센서)
수위 센서 부분 약품 청소 할것 .
교반기 통 청소 할것.

--> 일주일에 한 두번씩 청소 할것.

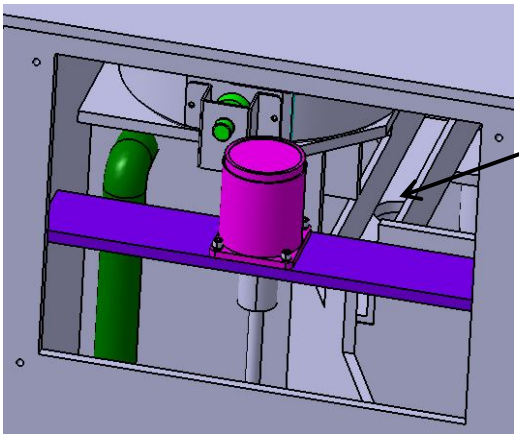

응축수 흘러가는 line
약품 청소 할것 .

--> 일주일에 한 두번씩 청소 할것.

Filter Bag 청소 :

새 Filter Bag 교체 후 바닥면 깨끗히 청소 할것.

6. Filter Bag 교체 방법 (FILTER BAG REPLACEMENT)

▶ ENVISOL® Series는 Filter Bag 교체가 쉽고 , 깨끗하게 관리 할수 있다.

ESP-25

① 사용 한 Filter Bag 은 풀어서 다른 통에 담어서 처리 한다.

ESP-50 / 100

② 신형 Filter Bag을 그림과 같이 연결하면 된다.

ESP-200 / 300

③ Filter Bag 소요량은 Model 별로 다름. (상기 그림 참조)

주의) Filter Bag 연결시에는 바닥면에 닫게하여 밴드로 단단히 조여 준다.
주의) Filter Bag에 약품 슬러지가 가득 차면 신형 Filter Bag으로 교체 하여 준다.
주의) Filter Bag 교환 주기는 2주~4주 정도 소요됨. (응축수 농도 및 처리 시간에 따라 약간의 차이가 생김)
주의) Filter Bag에 약품 슬러지가 가득 차서 Filter Bag 교체시기가 늦어질 경우 판넬의 변형이 발생할수 있으니 가능한 빨리 Filter Bag을 교체 바랍니다.

7. 실험 서비스(LABORATORY SERVICE)

▶정상적인 상황하에서는 일주일에 한번씩 응축수를 체크하여 샘플병의 혼탁도와 비교하면 된다.
▶정화 수 중에 잔여 오일의 내용을 분석 할려면, 샘플 응축수를 1.0 리터들이 유리병에 가득 채워 당사로 보내주면 오일 함유량등을 분석할 수 있다.(수질분석비용 발생)

8. 자동 온도 조절기 (HEATING SYSTEM)

ENVISOL® 사용 시 동파의 위험이 있는 곳은 자동 온도 조절기
(Heating System)을 설치 하여야 한다.
각 제품 모델에 맞는 자동 온도 조절기를 사용하여야 하며,
자동 온도 조절기는 구매 시 옵션으로 장착될 수도 있고, 나중에 부착 할
수도 있다.

기 능

히터 온도을 셋팅해 놓으면 물의 온도가 셋팅 이하로 떨어지게 되면, 자동 온도 조절기가
자동으로 작동되며 이러한 작동상태는 표시램프로 알 수 있다.
온도가 설정된 온도에 다다르면 자동으로 작동이 중단된다.
제조시 셋팅온도는 약 20℃로 설정해 놓았으나 온도 조절기로20℃에서
120℃까지의 범위내에서 조정이 가능하다.

설 치

자동 온도 조절기의 설치는 Pre Separation Tank 몸체에 있는 나사홈에 맞추어 돌려 조여 주면 된다.
전기 연결은 자격이 있는 전기 기술자가 연결하여야 한다.

주 의

▶자동 온도 조절기는 반드시 물에 잠긴 상태에서 사용하여야 하며, 그렇지 않을 경우 파손 및 화재의 위험이 있으니 작동 시켜서는 안 된다.
▶온도 셋팅은 약 20℃ 정도가 적정하다. 과도한 온도 셋팅은 ENVISOL®의 변형을 가져올 수 있다.

ESP-25 , 50 , 100 , 200 , 300

▶셋팅 온도 : 20℃ ~ 30℃
▶작동 온도 조절 범위 : 20℃ ~ 120℃
▶전압 : 110Vac or 220Vac / 50~60Hz
▶전력 사용량 : 1.0 Kw
▶입구 구경 : 2"(50A)

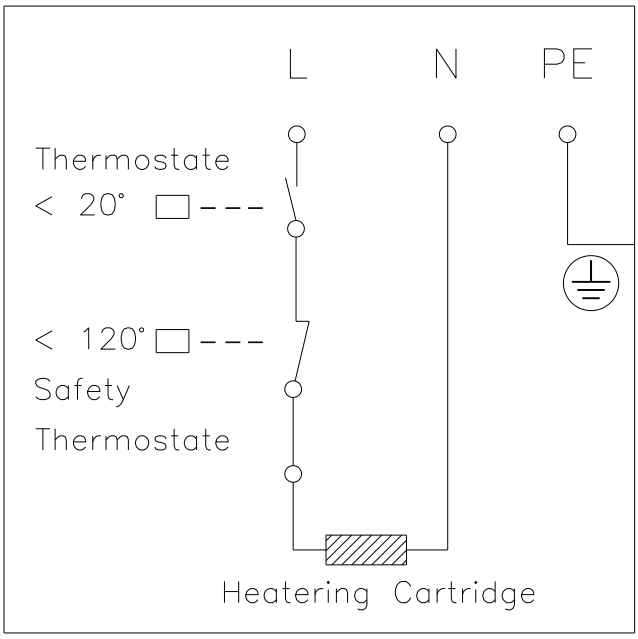

■. 요청 시 다른 전압의 사양도 가능함.

9. 기술적 데이터(TECHNICAL DATA)

Model	ESP-25	ESP-50	ESP-100	ESP-200	ESP-300
Order Ref.	ESP 025 000	ESP 050 000	ESP 100 000	ESP 200 000	ESP 300 000
Hourly Capacity	30 ℓ/hr	60 ℓ/hr	120 ℓ/hr	240 ℓ/hr	360 ℓ/hr
Compressor Capacity	25 ㎥/min	50 ㎥/min	100 ㎥/min	200 ㎥/min	300 ㎥/min
Pre Separation Tank Volume	170 ℓ	600 ℓ	600 ℓ	900 ℓ	900 ℓ
Reaction Tank Volume	31 ℓ	37 ℓ	37 ℓ	66 ℓ	66 ℓ
Splitting Agent Container Volume	9 ℓ	12 ℓ	12 ℓ	20 ℓ	20 ℓ
Filter Bag volume	60 ℓ	2 x 60 ℓ	2 x 60 ℓ	3 x 60 ℓ	3 x 60 ℓ
Oil collector	20 ℓ				
Condensate inlet	3/4”			1”	
Water Outlet	1” (di 32mm Hose)				
Over Flow	1” (di 32mm Hose)				
Oil outlet	1” (di 32mm Hose)				
Sample valve	1/4”				
Power	220Vac/50~60Hz 1P/100W	220Vac/50~60Hz 1P/500W	220Vac/50~60Hz 1P/500W	220Vac/50~60Hz 3P/1000W	220Vac/50~60Hz 3P/1000W
Temperature (min/max . ℃)	+1 ~ +50℃				
Pressure(Max)	16bar				
Dimensions (L X W X H) / mm	1,020X496X1,456	1,026X1,060X1,700	1,026X1,060X1,700	1,533X1,200X1,630	1,533X1,200X1,630
Weight (empty)	Approx. 85 Kg	Approx. 170 Kg	Approx. 170 Kg	Approx. 230 Kg	Approx. 230 Kg

Materials

Emulsion Splitter	PP or ABS
Reaction Tank	PP
Splitting Agent Container	PMMA or ABS
Filter Bag	PP
Pressure relief chamber	PE
Oil collector	PE

10. 규격(DIMENSION)

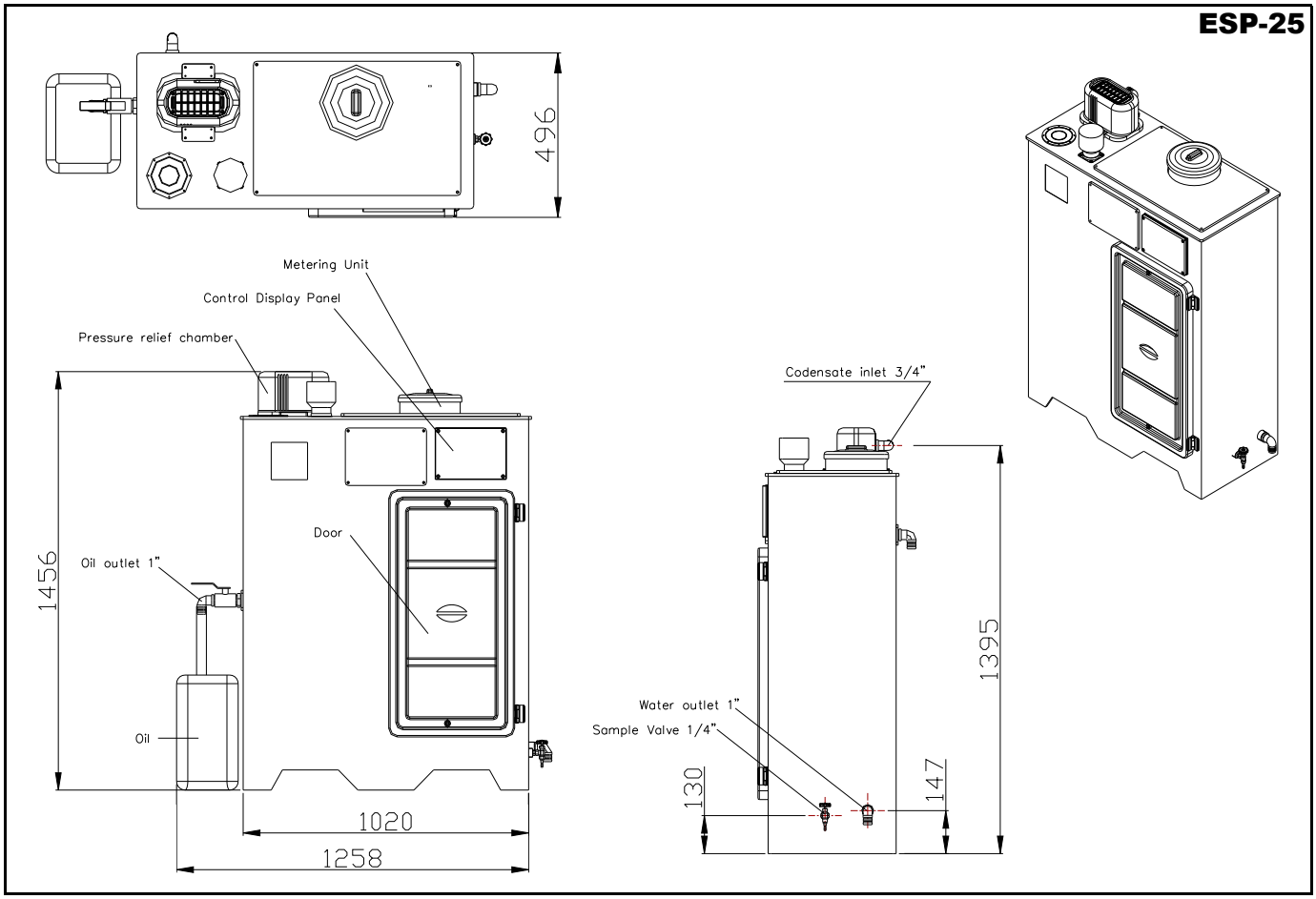

10. 규격(DIMENSION)

ESP-50

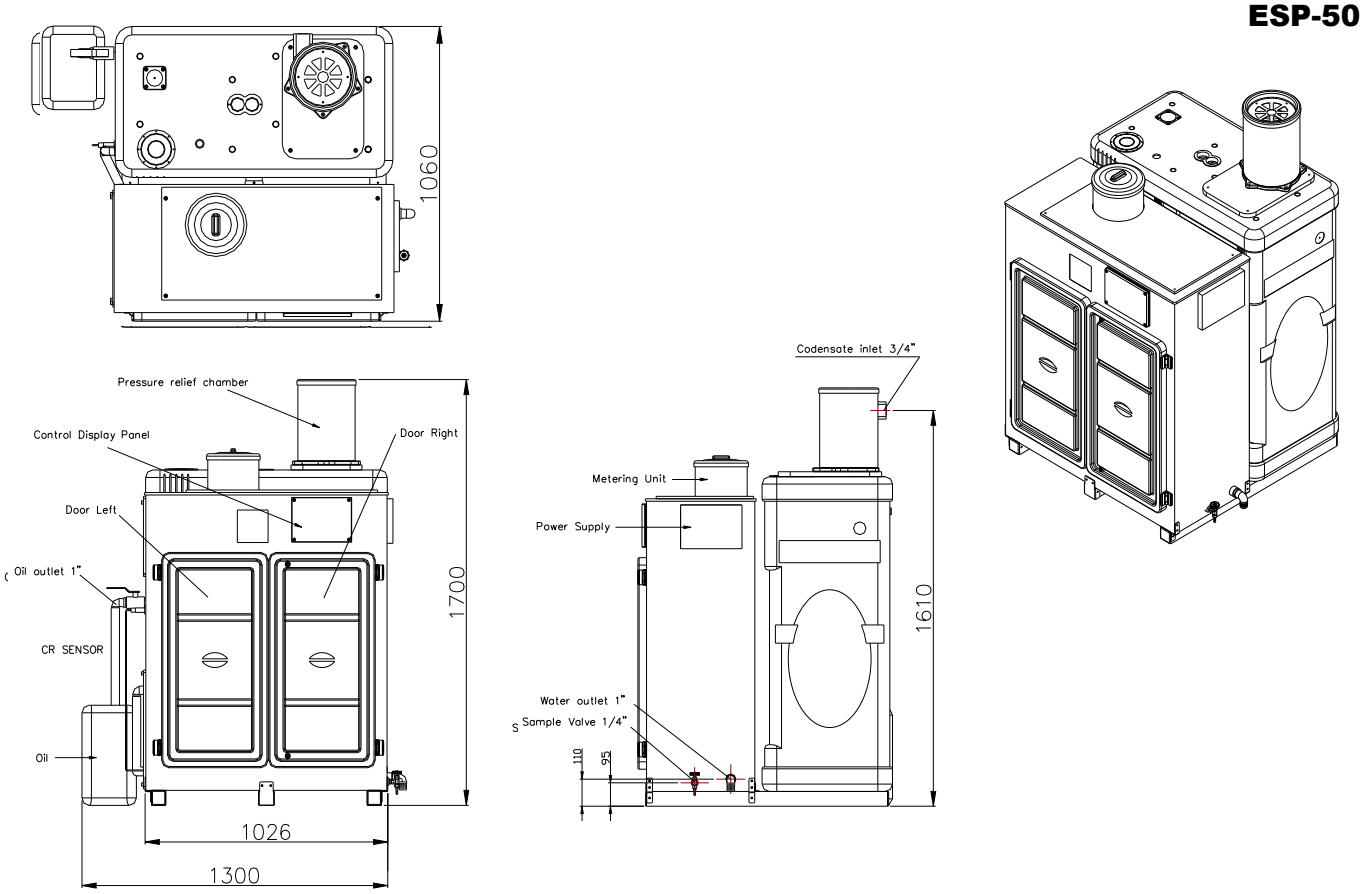

ESP-100

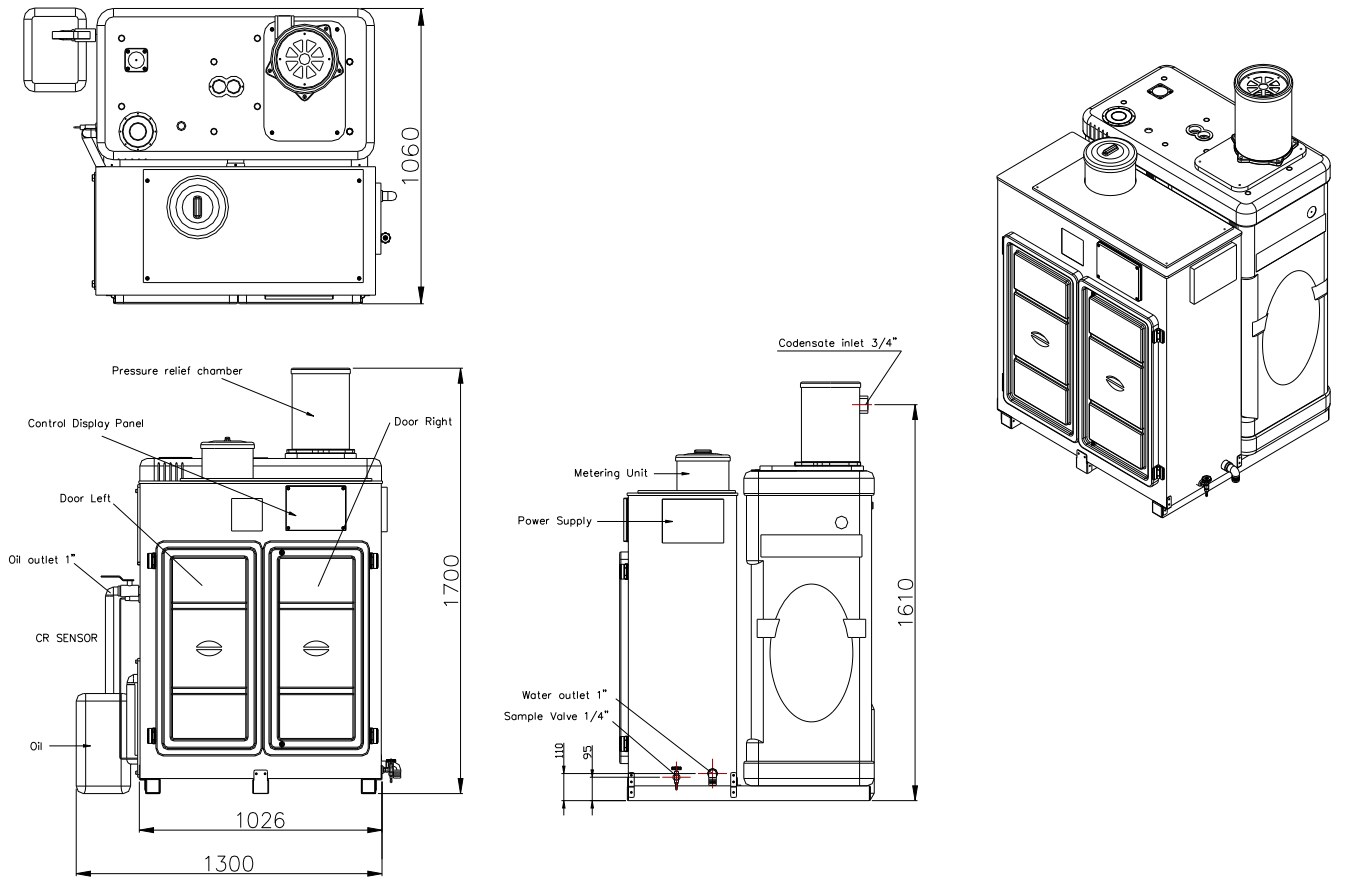

10. 규격(DIMENSION)

ESP-200

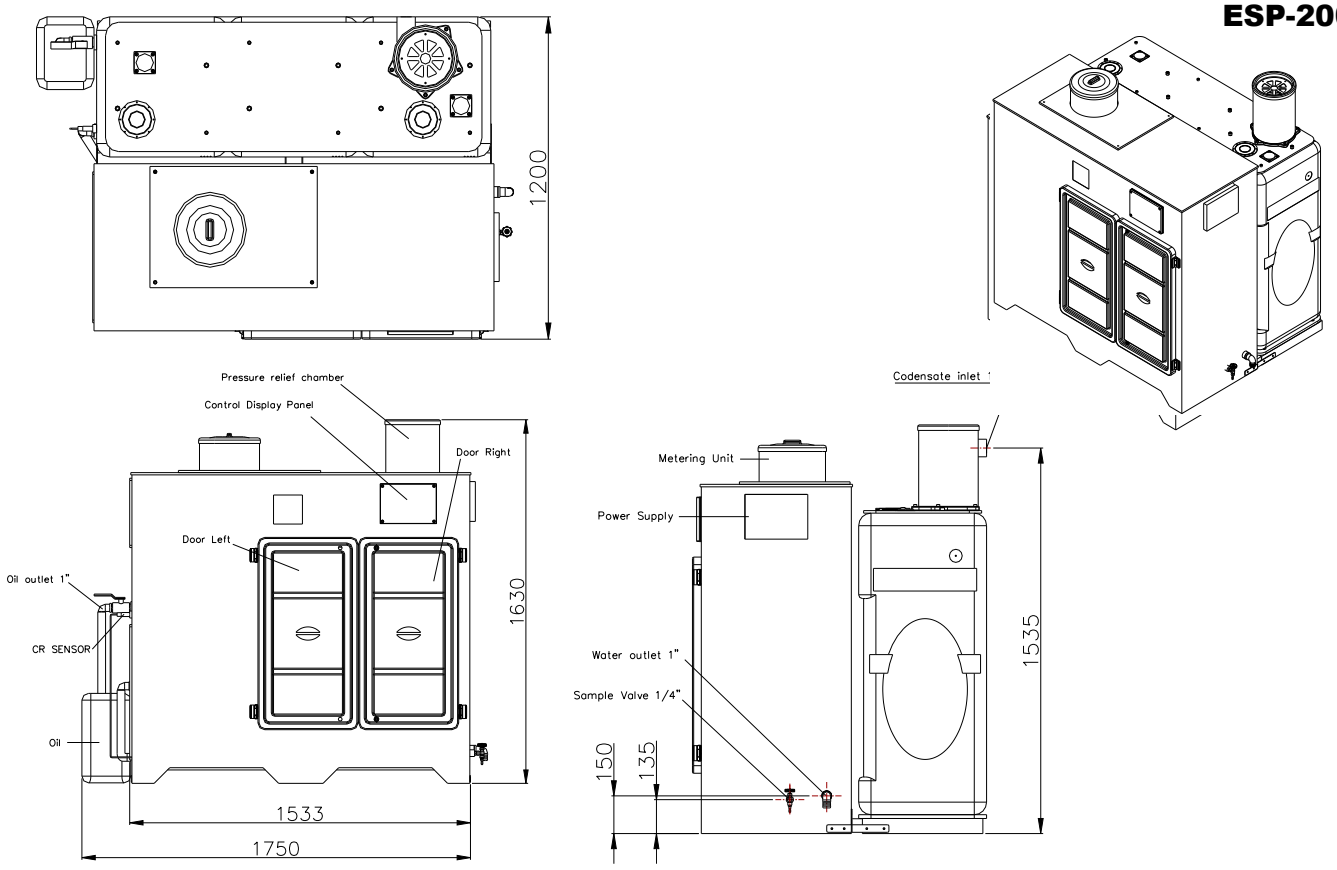

ESP-300

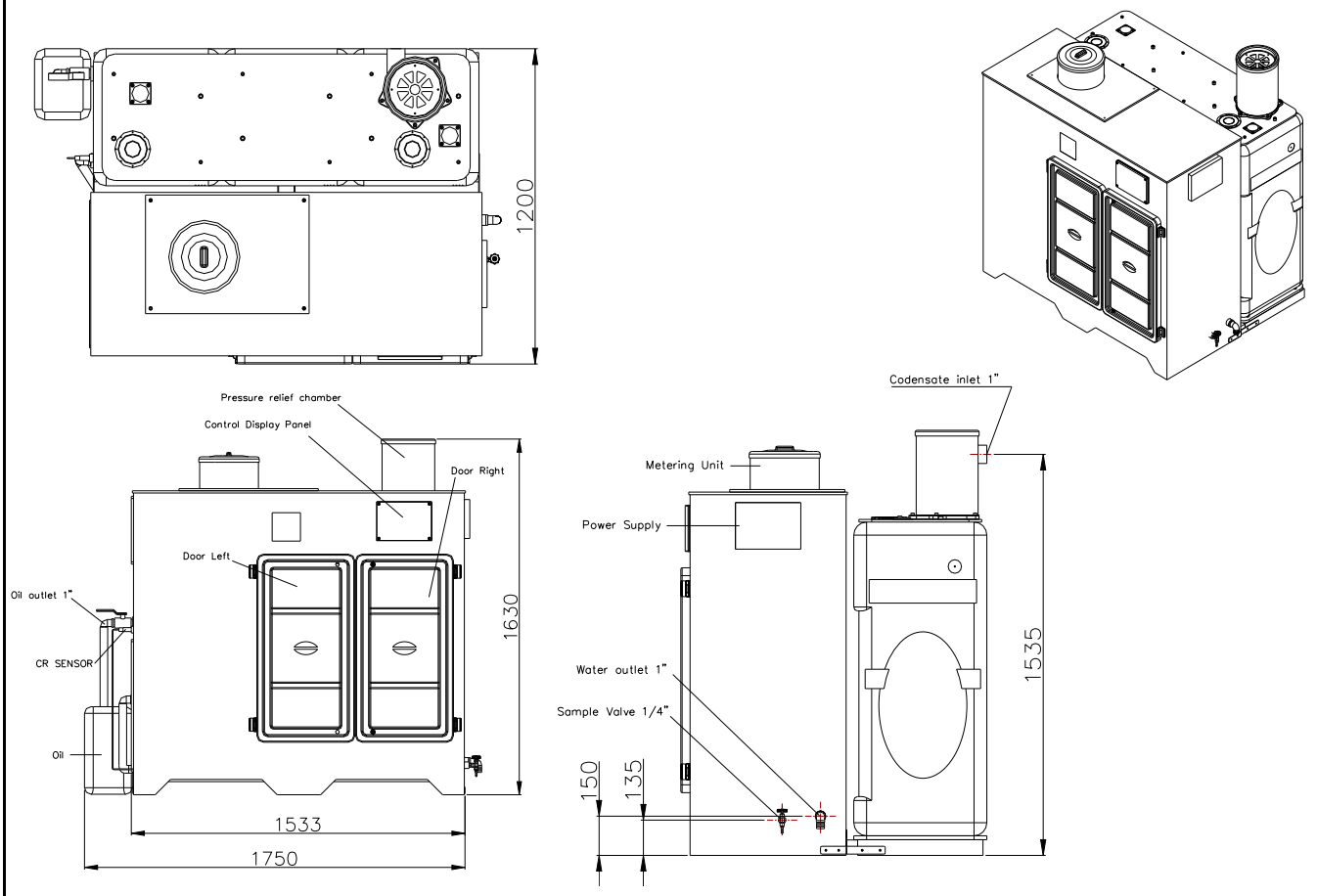

11. 전기설치(ELECTRICAL INSTALLATION)

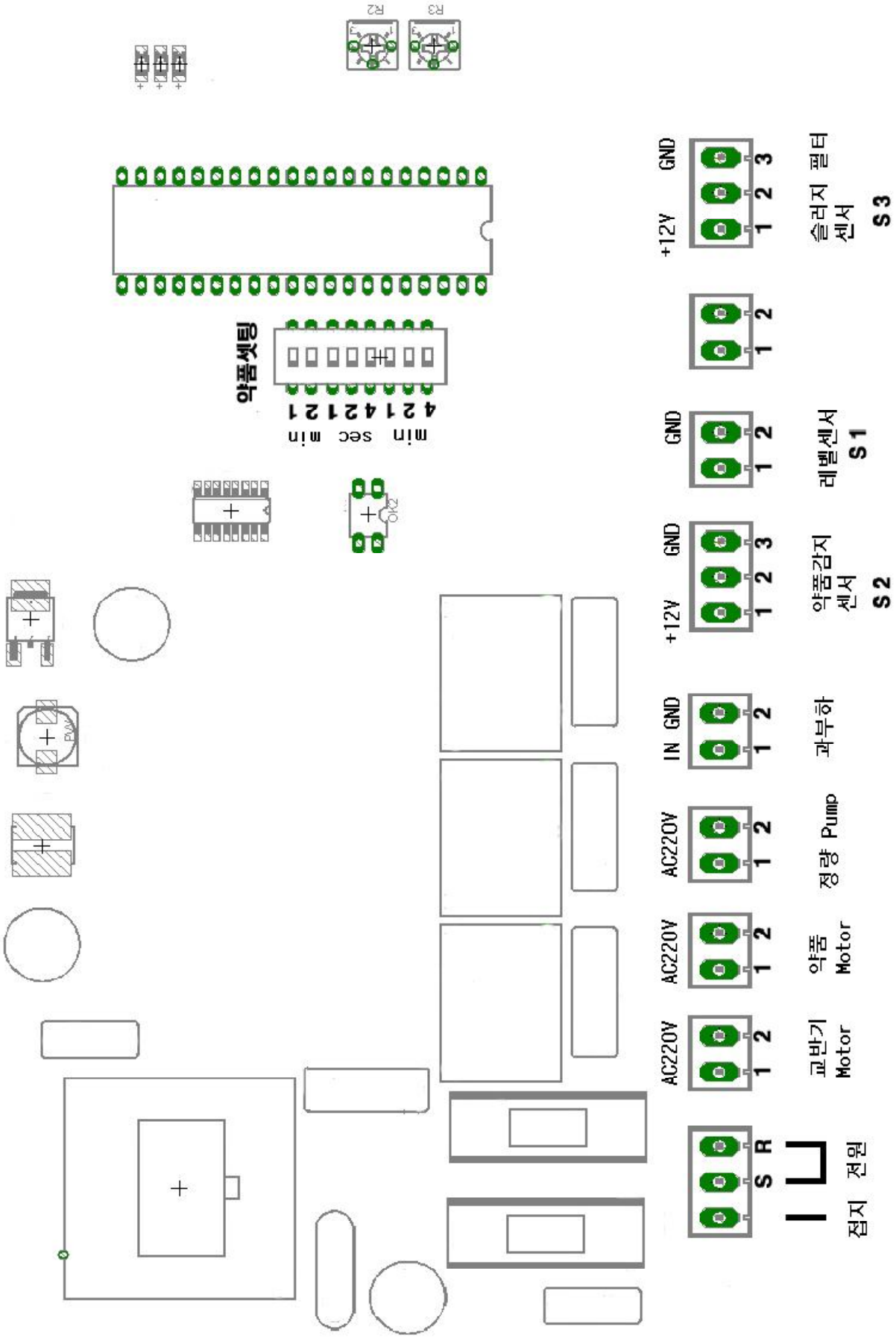

12. 액세서리 및 소모품(ACCESSORIES,EXPENDABLE MATERIALS)

▶약품 및 Filter Bag

Designation	Order No.	포장 단위	Weight
약품	YB SF 001	1BOX / 25Kg	25Kg
Filter Bag	EM 005 FS	1BOX / 5EA	2Kg

▶동파방지용 자동온도 조절장치 (Heater unit)

Designation	Order No.	Replacemnet filter set	Weight
Heater unit for ESP-25,50,100,200,300	HU YSOO 030	220Vac 50~60Hz 1.0Kw	5.1 (Kg)

▶악세사리 (Accessories)

Designation	Order No.	Remark	Weight
Pressure Relif Chamber for ESP-25	AC YSOO 001	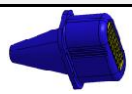	1.5 (Kg)
Pressure Relif Chamber for ESP-50,100,200,300	AC YSOO 002		4.1 (Kg)
교반기용 Motor for ESP-50,100,200,300	AC MTOO 001		1.2 (Kg)
약품용 Motor for ESP-50,100,200,300	AC MTOO 002	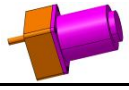	3 (Kg)
약품용 IR SENSOR for ESP-25,50,100,200,300	AC IROO 001	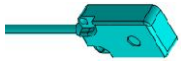	6.6 (g)
교반기용 CR SENSOR for ESP-25,50,100,200,300	AC CROO 001	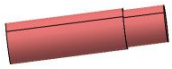	76 (g)
약품통 ASS'Y for ESP-25	AC MHOO 001	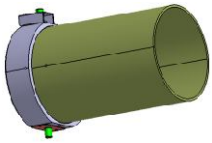	3.9 (Kg)
약품통 ASS'Y for ESP-50,100	AC MHOO 001		4 (Kg)
약품통 ASS'Y for ESP-200,300	AC MHOO 002		5.1 (Kg)
Power Supply for ESP-50,100,200,300	AC PWOO 001		2 (Kg)
Control Display Panel for ESP-25	AC DPOO 001		1 (Kg)
Control Display Panel for ESP-50,100	AC DPOO 002		1 (Kg)
Control Display Panel for ESP-200,300	AC DPOO 003		1 (Kg)

12. 액세서리 및 소모품(ACCESSORIES,EXPENDABLE MATERIALS)

▶악세사리 (Accessories)

Designation	Order No.	Remark	Weight
Pump for ESP-25	AC PMOO 001	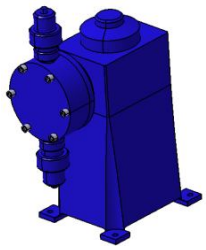	6.3 (Kg)
Pump for ESP-50	AC PMOO 002		9.5 (Kg)
Pump for ESP-100	AC PMOO 003		10.2 (Kg)
Pump for ESP-200	AC PMOO 004	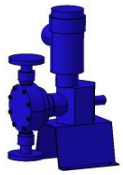	18.5 (Kg)
Pump for ESP-300	AC PMOO 005		19 (Kg)
Oil Collector for ESP-300	AC YSOO 004	20 ℓ	1.2 (Kg)
Material Case Cover for ESP-25,50,100	AC MCOO 001		237 (g)
Material Case Cover for ESP-200,300	AC MCOO 002		313 (g)
Door Right for ESP-25,50,100,200,300	AC DOOO 001	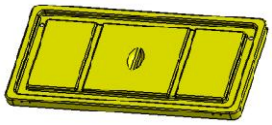	2 (Kg)
Door Left for ESP-50,100,200,300	AC DOOO 002		2 (Kg)
Pump Diaphragm for ESP-25	AC DOOO 002		1 (Kg)
Pump Diaphragm for ESP-50	AC DOOO 002		1 (Kg)
Pump Diaphragm for ESP-100	AC DOOO 002		1 (Kg)
Pump Diaphragm for ESP-200	AC DOOO 002		1 (Kg)
Pump Diaphragm for ESP-300	AC DOOO 002		1 (Kg)
Test Kit (혼탁도 조사용 세트)	AC YSOO 010		

본 설명서는ENVISOL®전 모델의 작동 및 설치에 관한 내용을 담고 있으며,
기술 사양 변경에 따라 예고 없이 변경 될 수 있습니다.
Stand/Edition 01.2015

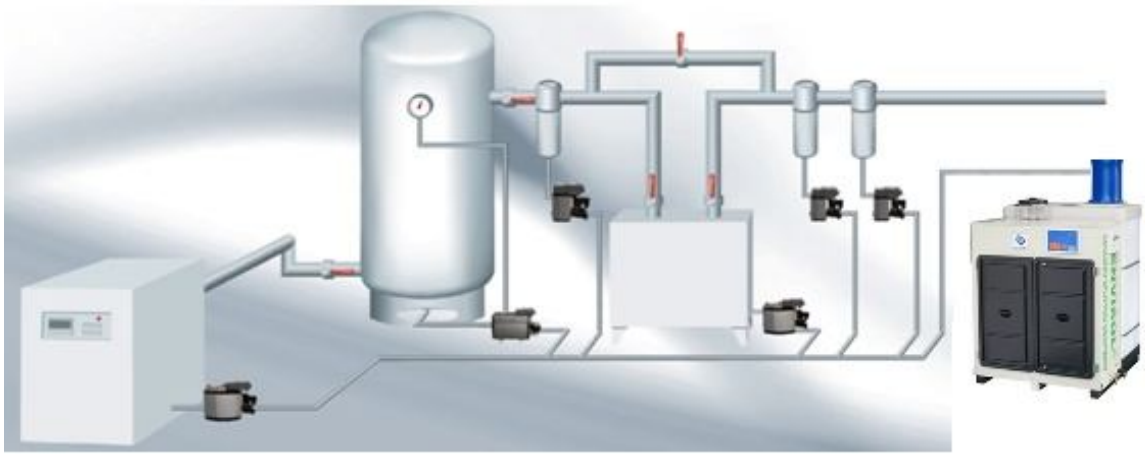

당사의 제품소개 (OUR PRODUCT RANGE)

▶레벨센서 방식 오토 드레인 트랩

DRAIN MASTER

- ●**DRAIN MASTER *S*** 솔레노이드 밸브 방식 오토 드레인 트랩
- ●**DRAIN MASTER *HP*** 고압용 오토 드레인 트랩(Max 60 bar)
- ●**DRAIN MASTER *B*** 전동 볼 밸브 방식 오토 드레인 트랩
- ●**DRAIN MASTER *V*** *진공용* 오토 드레인 트랩
- ●**DRAIN MASTER *T*** 타이머 방식 오토 드레인 트랩

▶유수 분리기

YUSOO-BREAKER ●필터 방식 유수 분리기

▶에멀젼 분해기

ENVISOL ●약품 방식 유수 분리기

EnE SYSTEM
Energy & Environment

Subject to technical changes without prior notice, errors not excluded.

Edition : 01.2015